平 成 30 年 度

# 第 50 回 岩手県高等学校新人テニス大会

## 兼第 41 回全国選抜高校テニス大会岩手県大会

# 公　式　記　録

期　日　平成 30 年 10 月 5 日(金)・ 6 日(土)・ 9 日(火)

会　場　盛岡市立太田テニスコート

主　催　岩手県高等学校体育連盟・岩手県教育委員会
共　催　盛岡市
後　援　(公財)岩手県体育協会・岩手県テニス協会・(公財)盛岡市体育協会
主　管　岩手県高等学校体育連盟テニス専門部

# 男子団体戦登録選手順位表

| 順位 | 学校名 | 盛岡第一高校 17 | 盛岡第三高校 0 | 盛岡第四高校 16 | 盛岡北高校 6 |
|---|---|---|---|---|---|
| | 監督名 | 椛本康平 | 小野寺昌樹 | 川村康也 | 高橋史顕 |
| 1 | *主将 | ＊橋本大輔②Ｓ5 | 髙橋大典② | 立花傑①Ｓ7 | 熊谷郁哉②Ｓ2 |
| 2 | | 八子慎太朗①Ｓ3 | ＊熊谷政道② | 佐々木元①Ｓ3 | ＊三部駿②Ｓ1 |
| 3 | 選手名 | 三浦敬之②Ｓ2 | 菅原有史② | 荒屋敷玲樹①Ｓ1 | 戸塚和幸②Ｓ1 |
| 4 | | 高橋聖門②Ｓ2 | 兼田萌斗② | 小野寛太①Ｓ1 | 畠山仁成②Ｓ1 |
| 5 | 学年 | 菅原快斗②Ｓ1 | 前沢響① | 山内涼真①Ｓ1 | 天沼貴耀②Ｓ1 |
| 6 | | 藤本翔②Ｓ1 | 平原和真① | 浅沼悠太①Ｓ1 | 工藤幹太② |
| 7 | Ｓ出場 | 沼﨑幹太①Ｓ1 | 佐藤優成② | ＊金子拓夢②Ｓ1 | 要永雅和① |
| 8 | | 大村朋②Ｓ1 | 阿部颯太① | 北上元暁②Ｓ1 | 髙村龍生① |
| 9 | ＳＰ | 梅村一輝②Ｓ1 | | 佐藤太一① | |

| 順位 | 学校名 | 盛岡南高校 1 | 盛岡工業高校 2 | 岩手高校 27 | 盛岡中央高校 0 |
|---|---|---|---|---|---|
| | 監督名 | 及川研 | 澤口航 | 髙橋圭滋 | 柴崎綾乃 |
| 1 | *主将 | 石田響揮②Ｓ1 | 村松磨央②Ｓ1 | ＊畠山知②Ｓ10 | ＊篠村共陽② |
| 2 | | 田川啓介② | ＊岩淵大毅②Ｓ1 | 安久津晋太①Ｓ5 | 鈴木涼太② |
| 3 | 選手名 | 児玉礼修② | 下久保実② | 和田歩紀②Ｓ3 | 簗場大智② |
| 4 | | ＊茅橋健斗② | 村木舜② | 戸塚聖晟①Ｓ3 | 浅沼輝信② |
| 5 | 学年 | 岡田匠① | 安本圭② | 水野智揮②Ｓ2 | 大原雄① |
| 6 | | 鑓水駿① | 菊池悠河① | 菅原健吾②Ｓ1 | 乙部陸① |
| 7 | Ｓ出場 | 石舘一純① | 金田一光基① | 角張伊織②Ｓ1 | 夏井悠希① |
| 8 | | 遠藤朔也① | 久保響樹① | 佐々木蘭①Ｓ1 | |
| 9 | ＳＰ | | 三田村純典① | 齋藤智也②Ｓ1 | |

| 順位 | 学校名 | 花巻北高校 8 | 黒沢尻工業高校 4 | 一関工業高専 4 | 福岡工業高校 2 |
|---|---|---|---|---|---|
| | 監督名 | 村上治昭 | 神隆明 | 戸谷一英 | 阿部仁志 |
| 1 | *主将 | 小原晴生①Ｓ2 | ＊菊池雄士②Ｓ2 | ＊藤村脩平①Ｓ3 | ＊原統也②Ｓ1 |
| 2 | | 坂本陽①Ｓ2 | 沼倉大雅②Ｓ1 | 佐々木健登①Ｓ1 | 東山涼雅②Ｓ1 |
| 3 | 選手名 | 馬立春②Ｓ1 | 髙橋大稀①Ｓ1 | 八重樫健成① | 細川匠人① |
| 4 | | 菊池功真②Ｓ1 | 山村彰② | 佐藤稜雅① | 髙橋翔矢② |
| 5 | 学年 | ＊和田倖有②Ｓ1 | 水野柊① | 石原大輝① | 朽木悠斗② |
| 6 | | 熊谷快斗①Ｓ1 | 菅原颯② | 谷駿鷹① | 平野響① |
| 7 | Ｓ出場 | 鈴木亮太② | 千葉拓巳② | 佐々木大輔① | 君成田昌大① |
| 8 | | 菅原徳晃① | 佐々木基行① | 黒沼怜司① | |
| 9 | ＳＰ | 高橋一矢① | 新山海渡② | 菊池良① | |

# 第50回岩手県高等学校新人テニス大会

平成30年10月5日（金）～7日（日）
盛岡市立太田テニスコート

## 【男子団体メインドロー】

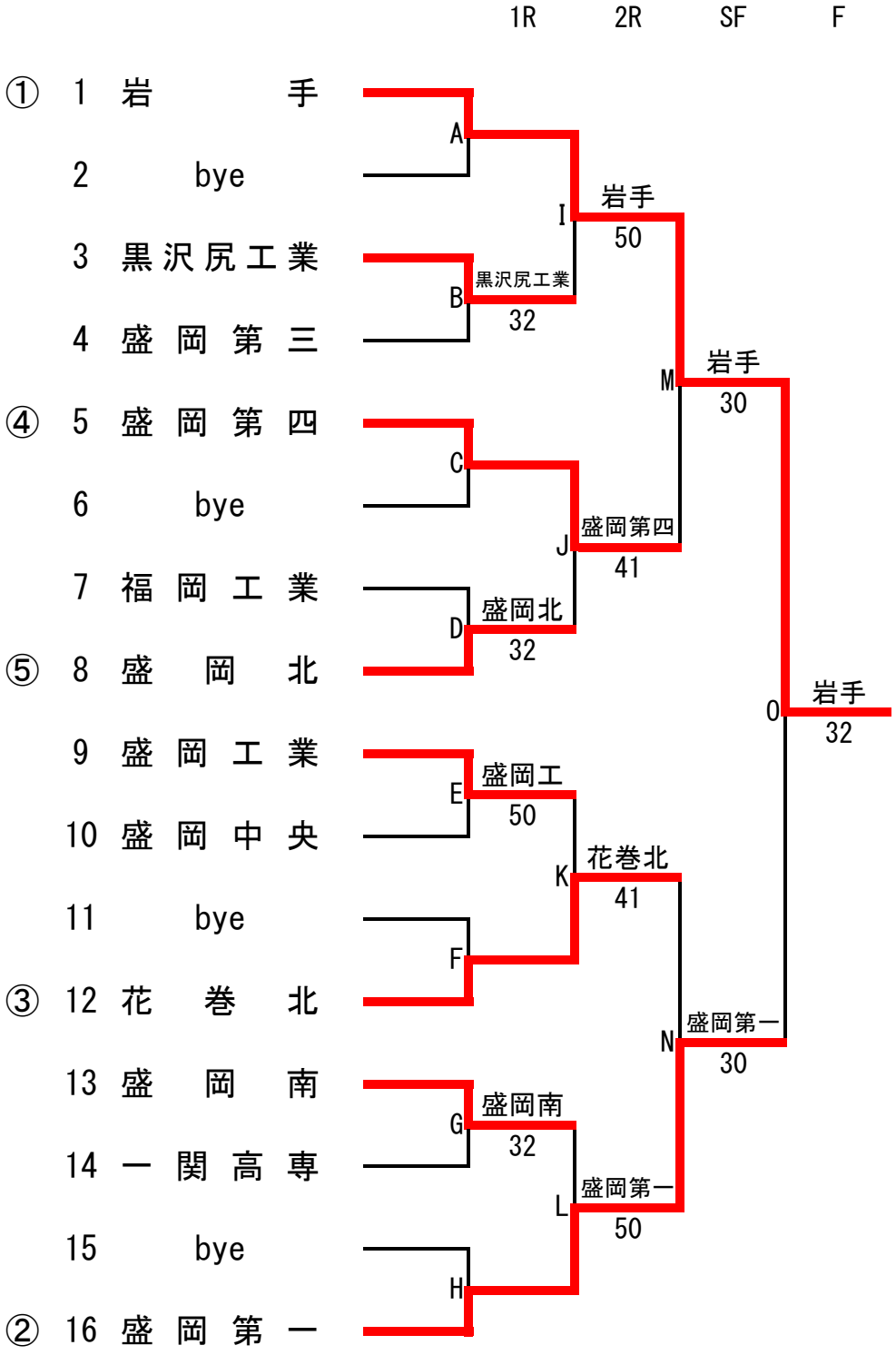

# 男子メインドロー　対戦表

| 1R B | 3 黒沢尻工業 | 3 － 2 | 盛岡第三 4 |
|---|---|---|---|
| S1 | 菊池雄士② | 61 | 前沢響① |
| D1 | 山村彰②<br>水野柊① | 46 | 髙橋大典②<br>熊谷政道② |
| S2 | 沼倉大雅② | 64 | 佐藤優成② |
| D2 | 菅原颯②<br>新山海渡② | 46 | 菅原有史②<br>兼田萌斗② |
| S3 | 髙橋大稀① | 61 | 阿部颯太① |

| 1R D | 7 福岡工業 | 2 － 3 | 盛岡北 8 |
|---|---|---|---|
| S1 | 原統也② | 62 | 熊谷郁哉② |
| D1 | 髙橋翔矢②<br>朽木悠斗② | 36 | 戸塚和幸②<br>工藤幹太② |
| S2 | 東山涼雅② | 63 | 三部駿② |
| D2 | 平野響①<br>君成田昌大① | 16 | 畠山仁成②<br>要永雅和① |
| S3 | 細川匠人① | 36 | 天沼貴耀② |

| 1R E | 9 盛岡工業 | 5 － 0 | 盛岡中央 10 |
|---|---|---|---|
| S1 | 岩淵大毅② | 62 | 篠村共陽② |
| D1 | 村松磨央②<br>安本圭② | 60 | 鈴木涼太②<br>簗場大智② |
| S2 | 村木舜② | 64 | 浅沼輝信② |
| D2 | 下久保実②<br>菊池悠河① | 62 | 大原雄①<br>夏井悠希① |
| S3 | 久保響樹① | 63 | 乙部陸① |

| 1R G | 13 盛岡南 | 3 － 2 | 一関高専 14 |
|---|---|---|---|
| S1 | 石田響揮② | 06 | 藤村脩平① |
| D1 | 児玉礼修②<br>岡田匠① | 64 | 佐藤稜雅①<br>石原大輝① |
| S2 | 田川啓介② | 67(2) | 佐々木健登① |
| D2 | 石舘一純①<br>遠藤朔也① | 64 | 谷駿鷹①<br>佐々木大輔① |
| S3 | 茅橋健斗② | 62 | 八重樫健成① |

| 2R I | 1 岩手 | 5 － 0 | 黒沢尻工業 3 |
|---|---|---|---|
| S1 | 畠山知② | 60 | 菊池雄士② |
| D1 | 戸塚聖晟①<br>水野智揮② | 60 | 山村彰②<br>水野柊① |
| S2 | 安久津晋太① | 60 | 沼倉大雅② |
| D2 | 菅原健吾②<br>佐々木蘭① | 61 | 菅原颯②<br>新山海渡② |
| S3 | 和田歩紀② | 61 | 髙橋大稀① |

| 2R J | 5 盛岡第四 | 4 － 1 | 盛岡北 8 |
|---|---|---|---|
| S1 | 立花傑① | 62 | 三部駿② |
| D1 | 小野寛太①<br>浅沼悠太① | 57 | 要永雅和①<br>熊谷郁哉② |
| S2 | 佐々木元① | 63 | 畠山仁成② |
| D2 | 荒屋敷玲樹①<br>北上元暁② | 61 | 戸塚和幸②<br>工藤幹太② |
| S3 | 金子拓夢② | 62 | 天沼貴耀② |

| 2R K | 9 盛岡工業 | 1 － 4 | 花巻北 12 |
|---|---|---|---|
| S1 | 下久保実② | 06 | 小原晴生① |
| D1 | 村松磨央②<br>安本圭② | 46 | 馬立春②<br>和田倖有② |
| S2 | 菊池悠河① | 16 | 坂本陽① |
| D2 | 岩淵大毅②<br>村木舜② | 64 | 菊池功真②<br>鈴木亮太② |
| S3 | 久保響樹① | 26 | 熊谷快斗① |

| 2R L | 13 盛岡南 | 0 － 5 | 盛岡第一 16 |
|---|---|---|---|
| S1 | 石田響揮② | 06 | 橋本大輔② |
| D1 | 児玉礼修②<br>岡田匠① | 06 | 三浦敬之②<br>高橋聖門② |
| S2 | 田川啓介② | 06 | 八子慎太朗① |
| D2 | 石舘一純①<br>遠藤朔也① | 16 | 大村朋②<br>梅村一輝② |
| S3 | 茅橋健斗② | 26 | 菅原快斗② |

| SF M | 1 岩手 | 3 － 0 | 盛岡第四 5 |
|---|---|---|---|
| S1 | 畠山知② | 76(1) | 立花傑① |
| D1 | 戸塚聖晟①<br>水野智揮② | 63 | 佐々木元①<br>北上元暁② |
| S2 | 安久津晋太① | 60 | 山内涼真① |
| D2 | 菅原健吾②<br>佐々木蘭① | 22打切 | 小野寛太①<br>浅沼悠太① |
| S3 | 和田歩紀② | 打切 | 金子拓夢② |

| SF N | 12 花巻北 | 0 － 3 | 盛岡第一 16 |
|---|---|---|---|
| S1 | 小原晴生① | 06 | 橋本大輔② |
| D1 | 馬立春②<br>和田倖有② | 06 | 三浦敬之②<br>高橋聖門② |
| S2 | 坂本陽① | 16 | 八子慎太朗① |
| D2 | 菅原徳晃①<br>高橋一矢① | 00打切 | 大村朋②<br>梅村一輝② |
| S3 | 熊谷快斗① | 打切 | 藤本翔② |

| F O | 1 岩手 | 3 － 2 | 盛岡第一 16 |
|---|---|---|---|
| S1 | 畠山知② | 46 | 橋本大輔② |
| D1 | 戸塚聖晟①<br>水野智揮② | 67(6) | 三浦敬之②<br>高橋聖門② |
| S2 | 安久津晋太① | 62 | 八子慎太朗① |
| D2 | 菅原健吾②<br>佐々木蘭① | 61 | 大村朋②<br>梅村一輝② |
| S3 | 和田歩紀② | 61 | 菅原快斗② |

# 第50回岩手県高等学校新人テニス大会

平成30年10月5日(金)～7日(日)
盛岡市立太田テニスコート

## 【男子団体フィードインコンソレーション(FC)】

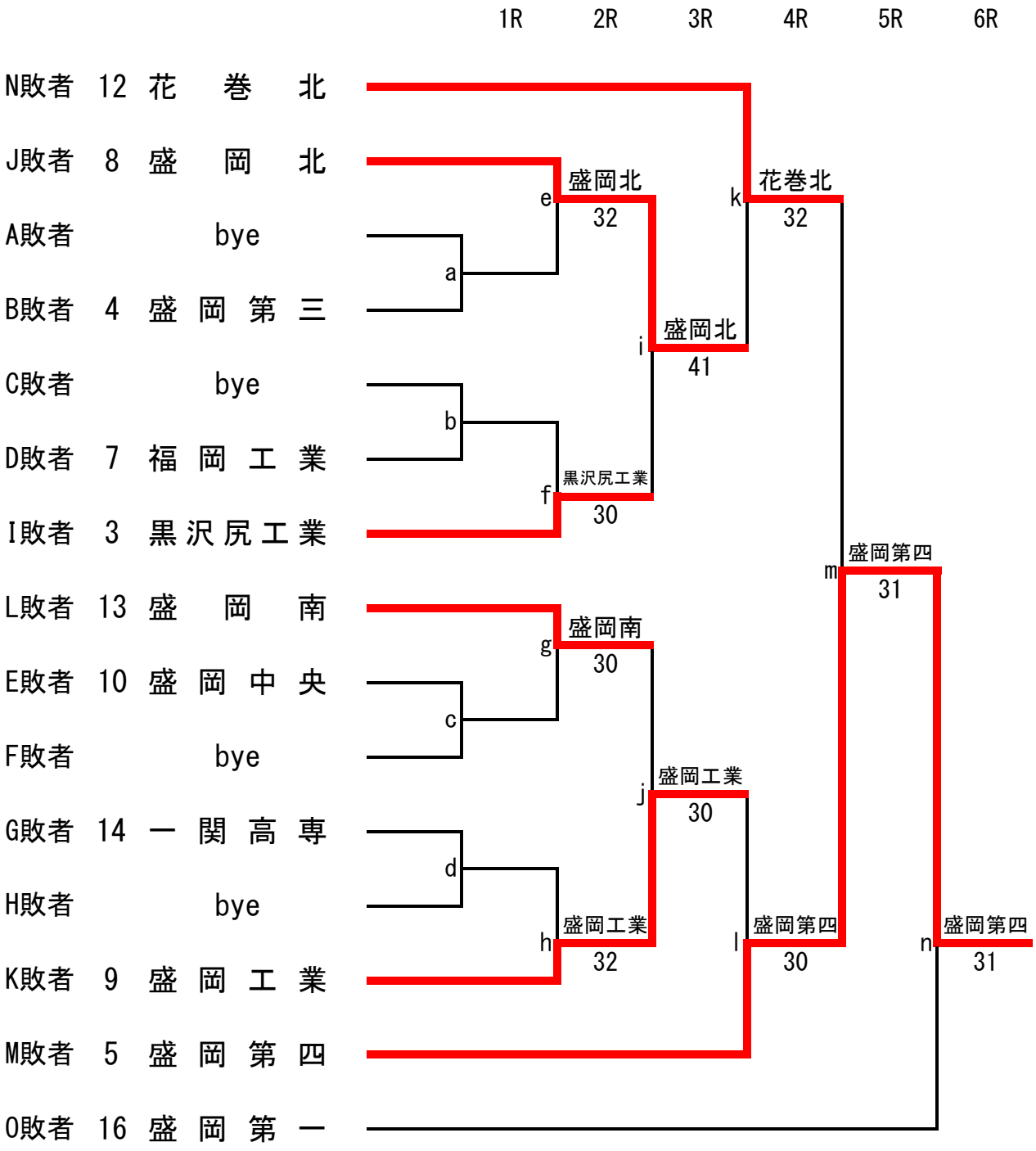


最終順位

| | |
|---|---|
| 第１位 | 岩手 |
| 第２位 | 盛岡第四 |
| 第３位 | 盛岡第一 |
| 第３位 | 花巻北 |

# 男子フィードインコンソレーション　対戦表

| 2R e | 4 盛岡第三 | 2 － 3 | 盛岡北 8 |
|---|---|---|---|
| S1 | 菅原有史② | 06 | 熊谷郁哉② |
| D1 | 髙橋大典②<br>熊谷政道② | 75 | 戸塚和幸②<br>天沼貴耀② |
| S2 | 前沢響① | 16 | 三部駿② |
| D2 | 兼田萌斗②<br>阿部颯太① | 63 | 要永雅和①<br>髙村龍生① |
| S3 | 佐藤優成② | 36 | 畠山仁成② |

| 2R f | 3 黒沢尻工業 | 3 － 0 | 福岡工業 7 |
|---|---|---|---|
| S1 | 菊池雄士② | 63 | 原統也② |
| D1 | 山村彰②<br>水野柊① | 63 | 髙橋翔矢②<br>朽木悠斗② |
| S2 | 沼倉大雅② | 44打切 | 東山涼雅② |
| D2 | 菅原颯②<br>新山海渡② | 60 | 平野響①<br>君成田昌大① |
| S3 | 髙橋大稀① | 打切 | 細川匠人① |

| 2R g | 10 盛岡中央 | 0 － 3 | 盛岡南 13 |
|---|---|---|---|
| S1 | 鈴木涼太② | 26 | 児玉礼修② |
| D1 | 篠村共陽②<br>簗場大智② | 26 | 石田響揮②<br>田川啓介② |
| S2 | 浅沼輝信② | 32打切 | 茅橋健斗② |
| D2 | 大原雄①<br>夏井悠希① | 06 | 石舘一純①<br>遠藤朔也① |
| S3 | 乙部陸① | 打切 | 岡田匠① |

| 2R h | 9 盛岡工業 | 3 － 2 | 一関高専 14 |
|---|---|---|---|
| S1 | 菊池悠河① | 06 | 藤村脩平① |
| D1 | 村松磨央②<br>安本圭② | 61 | 佐藤稜雅①<br>石原大輝① |
| S2 | 金田一光基① | 26 | 佐々木健登① |
| D2 | 岩淵大毅②<br>村木舜② | 62 | 黒沼怜司①<br>菊池良① |
| S3 | 久保響樹① | 61 | 佐々木大輔① |

| 3R i | 3 黒沢尻工業 | 1 － 4 | 盛岡北 8 |
|---|---|---|---|
| S1 | 菊池雄士② | 62 | 三部駿② |
| D1 | 山村彰②<br>水野柊① | 26 | 熊谷郁哉②<br>要永雅和① |
| S2 | 沼倉大雅② | 16 | 畠山仁成② |
| D2 | 菅原颯②<br>新山海渡② | 57 | 戸塚和幸②<br>工藤幹太② |
| S3 | 髙橋大稀① | 46 | 天沼貴耀② |

| 3R j | 9 盛岡工業 | 3 － 0 | 盛岡南 13 |
|---|---|---|---|
| S1 | 岩淵大毅② | 62 | 石田響揮② |
| D1 | 村松磨央②<br>安本圭② | 61 | 児玉礼修②<br>茅橋健斗② |
| S2 | 村木舜② | 62 | 田川啓介② |
| D2 | 下久保実②<br>菊池悠河① | 32打切 | 石舘一純①<br>遠藤朔也① |
| S3 | 久保響樹① | 21打切 | 岡田匠① |

| 4R k | 8 盛岡北 | 2 － 3 | 花巻北 12 |
|---|---|---|---|
| S1 | 熊谷郁哉② | 57 | 小原晴生① |
| D1 | 戸塚和幸②<br>工藤幹太② | 62 | 馬立春②<br>和田倖有② |
| S2 | 要永雅和① | 46 | 坂本陽① |
| D2 | 畠山仁成②<br>天沼貴耀② | 62 | 菅原徳晃①<br>高橋一矢① |
| S3 | 髙村龍生① | 16 | 熊谷快斗① |

| 4R l | 5 盛岡第四 | 3 － 0 | 盛岡工業 9 |
|---|---|---|---|
| S1 | 佐々木元① | 61 | 下久保実② |
| D1 | 立花傑①<br>北上元暁② | 63 | 村松磨央②<br>安本圭② |
| S2 | 金子拓夢② | 60 | 菊池悠河① |
| D2 | 小野寛太①<br>浅沼悠太① | 32打切 | 岩淵大毅②<br>村木舜② |
| S3 | 佐藤太一① | 22打切 | 久保響樹① |

| 5R m | 5 盛岡第四 | 3 － 1 | 花巻北 12 |
|---|---|---|---|
| S1 | 立花傑① | 60 | 馬立春② |
| D1 | 荒屋敷玲樹①<br>小野寛太① | 06 | 小原晴生①<br>和田倖有② |
| S2 | 佐々木元① | 62 | 菊池功真② |
| D2 | 浅沼悠太①<br>北上元暁② | 51打切 | 坂本陽①<br>高橋一矢① |
| S3 | 金子拓夢② | 62 | 熊谷快斗① |

| 6R n | 16 盛岡第一 | 1 － 3 | 盛岡第四 5 |
|---|---|---|---|
| S1 | 橋本大輔② | 36 | 立花傑① |
| D1 | 三浦敬之②<br>高橋聖門② | 46 | 佐々木元①<br>浅沼悠太① |
| S2 | 八子慎太朗① | 60 | 小野寛太① |
| D2 | 大村朋②<br>梅村一輝② | 36 | 荒屋敷玲樹①<br>北上元暁② |
| S3 | 藤本翔② | 01打切 | 金子拓夢② |

# 女子団体戦登録選手順位表

| 順位 | 学校名 | 盛岡第一高校 13 | 盛岡第二高校 2 | 盛岡第三高校 19 | 盛岡第四高校 3 |
|---|---|---|---|---|---|
| | 監督名 | 立野　浩 | 及川　玲一郎 | 玉田　豪 | 立花　裕子 |
| 1 | *主将 | 鹿糠　歩佳 ② S 7 | 佐々木　実優 ② S 2 | * 髙橋　優実 ② S 10 | * 三浦　里穂 ② S 1 |
| 2 | | * 千田　彩華 ② S 3 | * 差波　さくら ② | 山根　里々花 ① S 5 | 鈴木　萌華 ② S 1 |
| 3 | 選手名 | 佐藤　真衣 ② S 1 | 遠藤　朱莉 ② | 佐々木　恵 ② S 2 | 今泉　紗詠 ② S 1 |
| 4 | | 関　華乃 ① S 1 | 佐藤　蘭 ② | 平沼　舞子 ① S 1 | 浅沼　ほの香 ② |
| 5 | 学年 | 尾藤　美有 ① S 1 | 照井　颯希 ② | 島田　青依 ② S 1 | 和田　花美 ② |
| 6 | | 小川　遥 ① | 西田　緋香里 ② | 皆川　千紘 ② | 小笠原　千紘 ② |
| 7 | S出場 | 伊藤　由惟 ① | 櫻田　幸代 ② | 藤原　世夢 ② | 中川　鈴 ① |
| 8 | | | 田村　花 ② | 佐川　友梨 ① | 前野　菜音 ② |
| 9 | S P | | | | |

| 順位 | 学校名 | 盛岡北高校 0 | 盛岡南高校 12 | 盛岡白百合高校 5 | 花巻北高校 5 |
|---|---|---|---|---|---|
| | 監督名 | 岩渕　香清 | 道下　隆文 | 小野寺　俊博 | 谷上　大治 |
| 1 | *主将 | 阿部　朋世 ① | * 上川原　夏美 ② S 5 | 小森　愛香 ① S 3 | 菊池　虹 ① S 3 |
| 2 | | 駿河　楓果 ① | 板垣　沙映 ① S 3 | 小暮　香乃 ① S 1 | * 玉澤　愛渚 ② S 1 |
| 3 | 選手名 | 松村　芽依 ① | 中嶋　夏恋 ② S 2 | 玉田　香純 ② S 1 | 松井　美優 ② S 1 |
| 4 | | * 木村　萌花 ② | 長澤　碧 ② S 2 | * 佐藤　明 ② | 中村　唯衣那 ② |
| 5 | 学年 | 米谷　花南 ① | 中村　萌那 ① | 添田　ほの ② | 菊池　優寧 ② |
| 6 | | 牧村　翔向 ① | 遠藤　希梨 ① | 伊藤　瑚子 ① | 奥谷　陽央里 ② |
| 7 | S出場 | 瀧田　小雪 ① | 川村　夏音 ② | 伊藤　一葉 ① | 小田島　鈴花 ② |
| 8 | | | | 川島　みなみ ② | 佐藤　梓 ② |
| 9 | S P | | | | |

| 順位 | 学校名 | | | | |
|---|---|---|---|---|---|
| | 監督名 | | | | |
| 1 | *主将 | | | | |
| 2 | | | | | |
| 3 | 選手名 | | | | |
| 4 | | | | | |
| 5 | 学年 | | | | |
| 6 | | | | | |
| 7 | S出場 | | | | |
| 8 | | | | | |
| 9 | S P | | | | |

# 第50回岩手県高等学校新人テニス大会

平成30年10月5日（金）～7日（日）
盛岡市立太田テニスコート

## 【女子団体メインドロー】

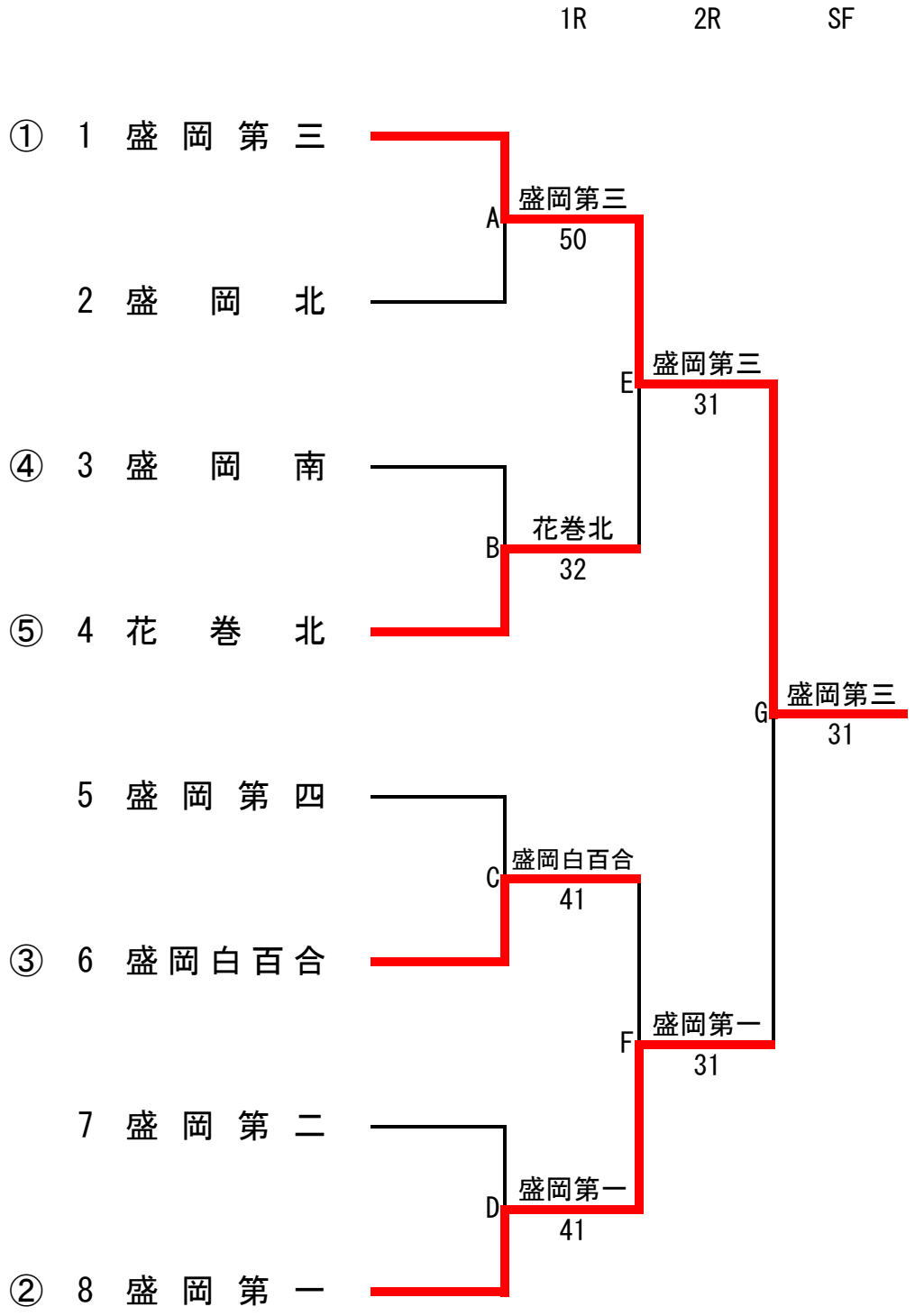

# 女子メインドロー　対戦表

| 1R A | 1 盛岡第三 | 5 － 0 | 盛岡北 2 |
|---|---|---|---|
| S1 | 髙橋優実 ② | 60 | 阿部朋世 ① |
| D1 | 平沼舞子 ①<br>島田青依 ② | 62 | 松村芽依 ①<br>米谷花南 ① |
| S2 | 山根里々花 ① | 60 | 駿河楓果 ① |
| D2 | 皆川千紘 ②<br>藤原世夢 ② | 60 | 牧村翔向 ①<br>瀧田小雪 ① |
| S3 | 佐々木恵 ② | 61 | 木村萌花 ② |

| 1R B | 3 盛岡南 | 2 － 3 | 花巻北 4 |
|---|---|---|---|
| S1 | 上川原夏美 ② | 16 | 菊池虹 ① |
| D1 | 中嶋夏恋 ②<br>川村夏音 ② | 36 | 玉澤愛渚 ②<br>奥谷陽央里 ② |
| S2 | 板垣沙映 ① | 63 | 松井美優 ② |
| D2 | 中村萌那 ①<br>遠藤希梨 ① | 26 | 中村唯衣那 ②<br>佐藤梓 ② |
| S3 | 長澤碧 ② | 63 | 小田島鈴花 ② |

| 1R C | 5 盛岡第四 | 1 － 4 | 盛岡白百合 6 |
|---|---|---|---|
| S1 | 三浦里穂 ② | 67(4) | 小森愛香 ① |
| D1 | 今泉紗詠 ②<br>和田花美 ② | 46 | 佐藤明 ②<br>伊藤瑚子 ① |
| S2 | 鈴木萌華 ② | 62 | 小暮香乃 ① |
| D2 | 小笠原千紘 ②<br>中川鈴 ① | 26 | 添田ほの ②<br>川島みなみ ② |
| S3 | 浅沼ほの香 ② | 36 | 玉田香純 ② |

| 1R D | 7 盛岡第二 | 1 － 4 | 盛岡第一 8 |
|---|---|---|---|
| S1 | 佐藤蘭 ② | 06 | 鹿糠歩佳 ② |
| D1 | 佐々木実優 ②<br>差波さくら ② | 61 | 関華乃 ①<br>尾藤美有 ① |
| S2 | 照井颯希 ② | 06 | 千田彩華 ② |
| D2 | 遠藤朱莉 ②<br>西田緋香里 ② | 67(2) | 佐藤真衣 ②<br>伊藤由惟 ① |
| S3 | 櫻田幸代 ② | 36 | 小川遥 ① |

| SF E | 1 盛岡第三 | 3 － 1 | 花巻北 4 |
|---|---|---|---|
| S1 | 髙橋優実 ② | 62 | 菊池虹 ① |
| D1 | 平沼舞子 ①<br>藤原世夢 ② | 57 | 玉澤愛渚 ②<br>奥谷陽央里 ② |
| S2 | 山根里々花 ① | 60 | 松井美優 ② |
| D2 | 島田青依 ②<br>皆川千紘 ② | 60 | 中村唯衣那 ②<br>佐藤梓 ② |
| S3 | 佐々木恵 ② | 11打切 | 小田島鈴花 ② |

| SF F | 6 盛岡白百合 | 1 － 3 | 盛岡第一 8 |
|---|---|---|---|
| S1 | 小森愛香 ① | 16 | 鹿糠歩佳 ② |
| D1 | 佐藤明 ②<br>伊藤瑚子 ① | 75 | 関華乃 ①<br>尾藤美有 ① |
| S2 | 小暮香乃 ① | 16 | 千田彩華 ② |
| D2 | 添田ほの ②<br>川島みなみ ② | 36 | 佐藤真衣 ②<br>伊藤由惟 ① |
| S3 | 玉田香純 ② | 34打切 | 小川遥 ① |

| F G | 1 盛岡第三 | 3 － 1 | 盛岡第一 8 |
|---|---|---|---|
| S1 | 髙橋優実 ② | 61 | 鹿糠歩佳 ② |
| D1 | 佐々木恵 ②<br>島田青依 ② | 64 | 関華乃 ①<br>尾藤美有 ① |
| S2 | 山根里々花 ① | 46 | 千田彩華 ② |
| D2 | 平沼舞子 ①<br>皆川千紘 ② | 75 | 佐藤真衣 ②<br>伊藤由惟 ① |
| S3 | 佐川友梨 ① | 25打切 | 小川遥 ① |

# 第50回岩手県高等学校新人テニス大会

平成30年10月5日(金)～7日(日)
盛岡市立太田テニスコート

## 【女子団体フィードインコンソレーション(FC)】

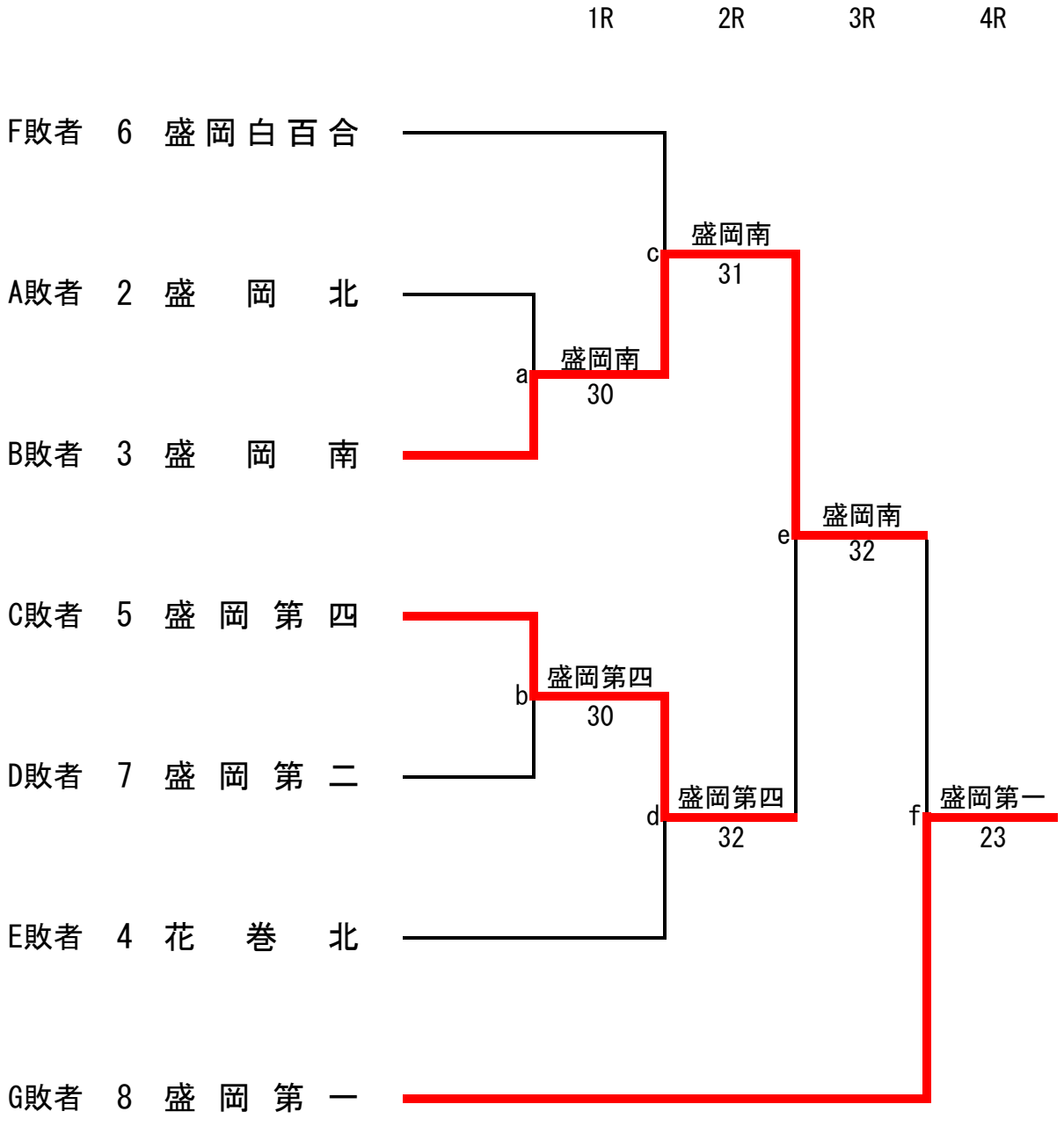


最終順位

| | |
|---|---|
| 第１位 | 盛 岡 第 三 |
| 第２位 | 盛 岡 第 一 |
| 第３位 | 盛 岡 南 |
| 第３位 | 盛 岡 第 四 |

# 女子フィードインコンソレーション　対戦表

| 1R a | 2 盛岡北 | 0 － 3 | 盛岡南 3 |
|---|---|---|---|
| S1 | 阿部朋世 ① | 06 | 上川原夏美 ② |
| D1 | 松村芽依 ①<br>米谷花南 ① | 57 | 中嶋夏恋 ②<br>長澤碧 ② |
| S2 | 駿河楓果 ① | 16 | 板垣沙映 ① |
| D2 | 牧村翔向 ①<br>瀧田小雪 ① | 打切 | 中村萌那 ①<br>川村夏音 ② |
| S3 | 木村萌花 ② | 打切 | 遠藤希梨 ① |

| 1R b | 5 盛岡第四 | 3 － 0 | 盛岡第二 7 |
|---|---|---|---|
| S1 | 三浦里穂 ② | 75 | 佐々木実優 ② |
| D1 | 浅沼ほの香 ②<br>和田花美 ② | 62 | 佐藤蘭 ②<br>照井颯希 ② |
| S2 | 鈴木萌華 ② | 61 | 差波さくら ② |
| D2 | 小笠原千紘 ②<br>中川鈴 ① | 10打切 | 西田緋香里 ②<br>櫻田幸代 ② |
| S3 | 今泉紗詠 ② | 打切 | 遠藤朱莉 ② |

| 2R c | 3 盛岡南 | 3 － 1 | 盛岡白百合 6 |
|---|---|---|---|
| S1 | 上川原夏美 ② | 62 | 小森愛香 ① |
| D1 | 中嶋夏恋 ②<br>遠藤希梨 ① | 63 | 佐藤明 ②<br>伊藤瑚子 ① |
| S2 | 板垣沙映 ① | 61 | 小暮香乃 ① |
| D2 | 中村萌那 ①<br>川村夏音 ② | 06 | 添田ほの ②<br>川島みなみ ② |
| S3 | 長澤碧 ② | 10打切 | 玉田香純 ② |

| 2R d | 4 花巻北 | 2 － 3 | 盛岡第四 5 |
|---|---|---|---|
| S1 | 菊池虹 ① | 61 | 三浦里穂 ② |
| D1 | 玉澤愛渚 ②<br>奥谷陽央里 ② | 67(1) | 浅沼ほの香 ②<br>和田花美 ② |
| S2 | 松井美優 ② | 57 | 鈴木萌華 ② |
| D2 | 中村唯衣那 ②<br>佐藤梓 ② | 62 | 小笠原千紘 ②<br>中川鈴 ① |
| S3 | 小田島鈴花 ② | 46 | 今泉紗詠 ② |

| 3R e | 3 盛岡南 | 3 － 2 | 盛岡第四 5 |
|---|---|---|---|
| S1 | 上川原夏美 ② | 60 | 三浦里穂 ② |
| D1 | 中嶋夏恋 ②<br>遠藤希梨 ① | 36 | 浅沼ほの香 ②<br>和田花美 ② |
| S2 | 板垣沙映 ① | 64 | 鈴木萌華 ② |
| D2 | 中村萌那 ①<br>川村夏音 ② | 57 | 小笠原千紘 ②<br>中川鈴 ① |
| S3 | 長澤碧 ② | 75 | 今泉紗詠 ② |

| 4R f | 3 盛岡南 | 2 － 3 | 盛岡第一 8 |
|---|---|---|---|
| S1 | 長澤碧 ② | 16 | 鹿糠歩佳 ② |
| D1 | 上川原夏美 ②<br>中嶋夏恋 ② | 62 | 関華乃 ①<br>尾藤美有 ① |
| S2 | 中村萌那 ① | 06 | 千田彩華 ② |
| D2 | 板垣沙映 ①<br>川村夏音 ② | 64 | 佐藤真衣 ②<br>伊藤由惟 ① |
| S3 | 遠藤希梨 ① | 36 | 小川遥 ① |

# 男子シングルス

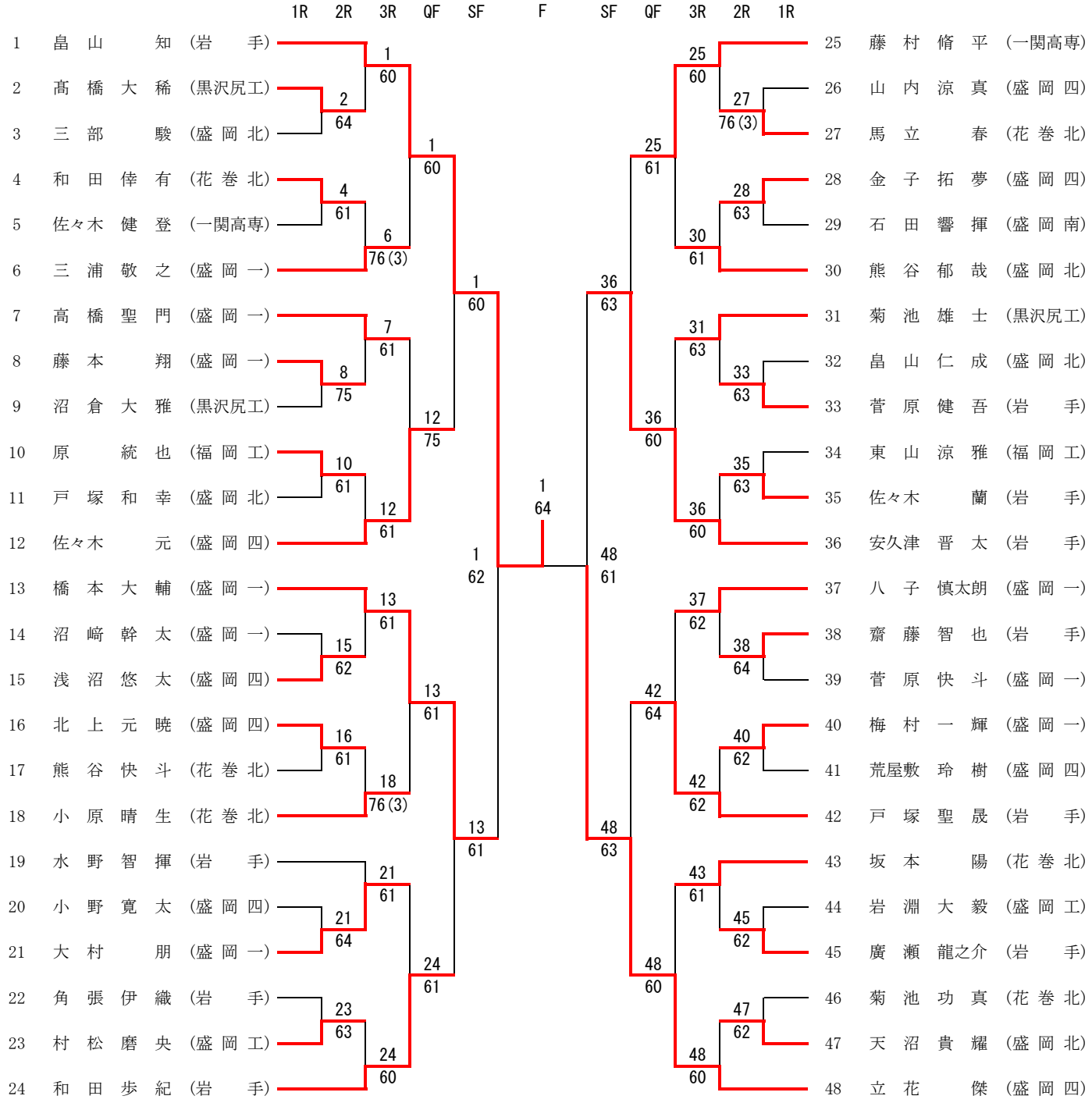
1R 2R 3R QF SF F SF QF 3R 2R 1R
1 畠山 知 (岩 手)
2 髙橋大稀 (黒沢尻工)
3 三部 駿 (盛岡北)
4 和田倖有 (花巻北)
5 佐々木健登 (一関高専)
6 三浦敬之 (盛岡一)
7 高橋聖門 (盛岡一)
8 藤本 翔 (盛岡一)
9 沼倉大雅 (黒沢尻工)
10 原 統也 (福岡工)
11 戸塚和幸 (盛岡北)
12 佐々木 元 (盛岡四)
13 橋本大輔 (盛岡一)
14 沼崎幹太 (盛岡一)
15 浅沼悠太 (盛岡四)
16 北上元暁 (盛岡四)
17 熊谷快斗 (花巻北)
18 小原晴生 (花巻北)
19 水野智揮 (岩 手)
20 小野寛太 (盛岡四)
21 大村 朋 (盛岡一)
22 角張伊織 (岩 手)
23 村松磨央 (盛岡工)
24 和田歩紀 (岩 手)
25 藤村脩平 (一関高専)
26 山内涼真 (盛岡四)
27 馬立 春 (花巻北)
28 金子拓夢 (盛岡四)
29 石田響揮 (盛岡南)
30 熊谷郁哉 (盛岡北)
31 菊池雄士 (黒沢尻工)
32 畠山仁成 (盛岡北)
33 菅原健吾 (岩 手)
34 東山涼雅 (福岡工)
35 佐々木 蘭 (岩 手)
36 安久津晋太 (岩 手)
37 八子慎太朗 (盛岡一)
38 齋藤智也 (岩 手)
39 菅原快斗 (盛岡一)
40 梅村一輝 (盛岡一)
41 荒屋敷玲樹 (盛岡四)
42 戸塚聖晟 (岩 手)
43 坂本 陽 (花巻北)
44 岩淵大毅 (盛岡工)
45 廣瀬龍之介 (岩 手)
46 菊池功真 (花巻北)
47 天沼貴耀 (盛岡北)
48 立花 傑 (盛岡四)
1 60
2 64
4 61
6 76(3)
7 61
8 75
10 61
12 61
13 61
15 62
16 61
18 76(3)
21 61
21 64
23 63
24 60
1 60
12 75
13 61
24 61
1 60
13 61
1 62
1 64
48 61
36 63
48 63
25 61
36 60
42 64
48 60
25 60
27 76(3)
28 63
30 61
31 63
33 63
35 63
36 60
37 62
38 64
40 62
42 62
43 61
45 62
47 62
48 60

# 女子シングルス

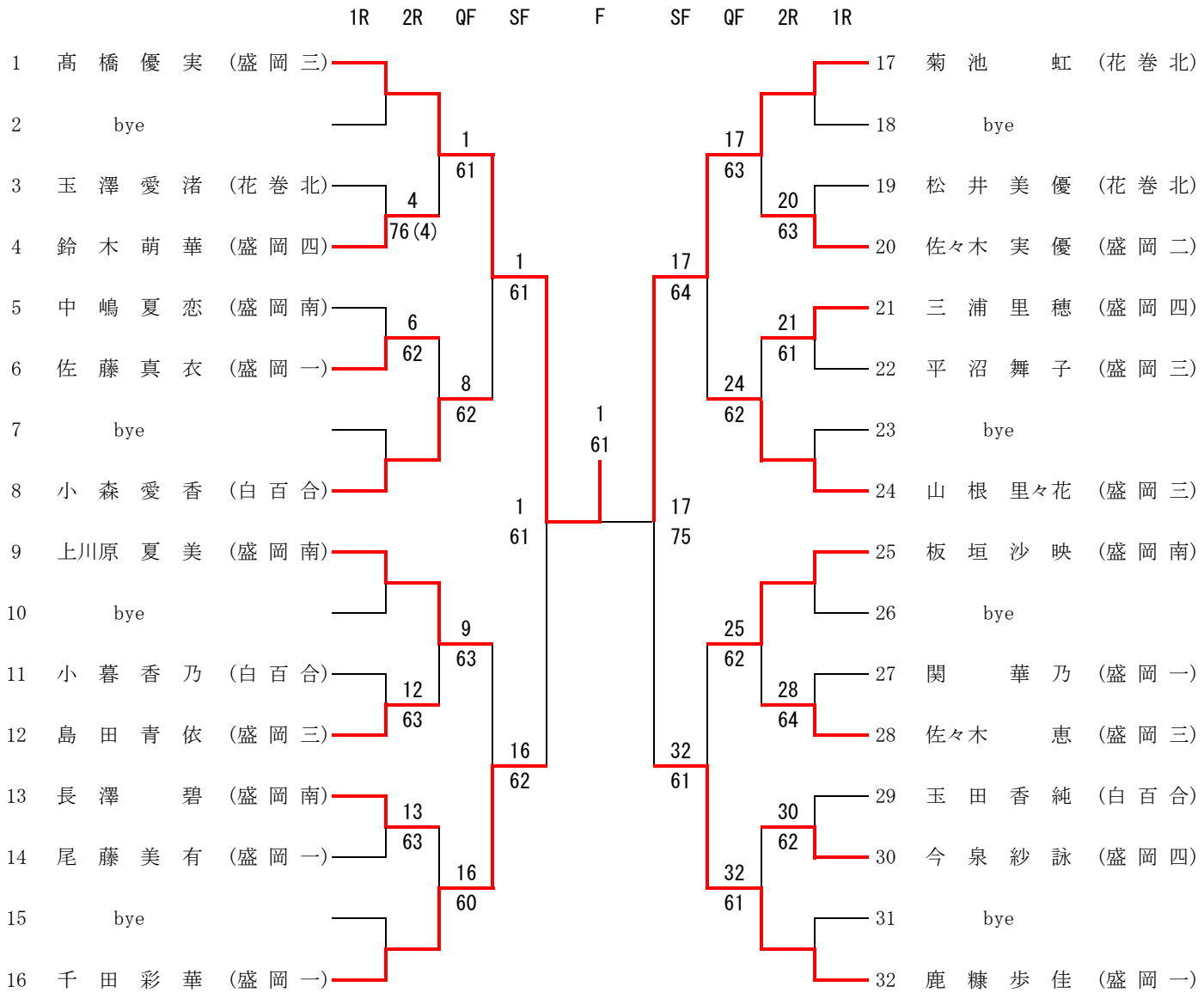
1R 2R QF SF F SF QF 2R 1R
1 髙橋優実 (盛岡三)
2 bye
3 玉澤愛渚 (花巻北)
4 鈴木萌華 (盛岡四)
5 中嶋夏恋 (盛岡南)
6 佐藤真衣 (盛岡一)
7 bye
8 小森愛香 (白百合)
9 上川原夏美 (盛岡南)
10 bye
11 小暮香乃 (白百合)
12 島田青依 (盛岡三)
13 長澤碧 (盛岡南)
14 尾藤美有 (盛岡一)
15 bye
16 千田彩華 (盛岡一)
4 76(4)
6 62
12 63
13 63
1 61
8 62
9 63
16 60
1 61
16 62
1 61
1 61
17 64
17 75
32 61
17 63
24 62
25 62
32 61
20 63
21 61
28 64
30 62
17 菊池虹 (花巻北)
18 bye
19 松井美優 (花巻北)
20 佐々木実優 (盛岡二)
21 三浦里穂 (盛岡四)
22 平沼舞子 (盛岡三)
23 bye
24 山根里々花 (盛岡三)
25 板垣沙映 (盛岡南)
26 bye
27 関華乃 (盛岡一)
28 佐々木恵 (盛岡三)
29 玉田香純 (白百合)
30 今泉紗詠 (盛岡四)
31 bye
32 鹿糠歩佳 (盛岡一)

# 男子ダブルス

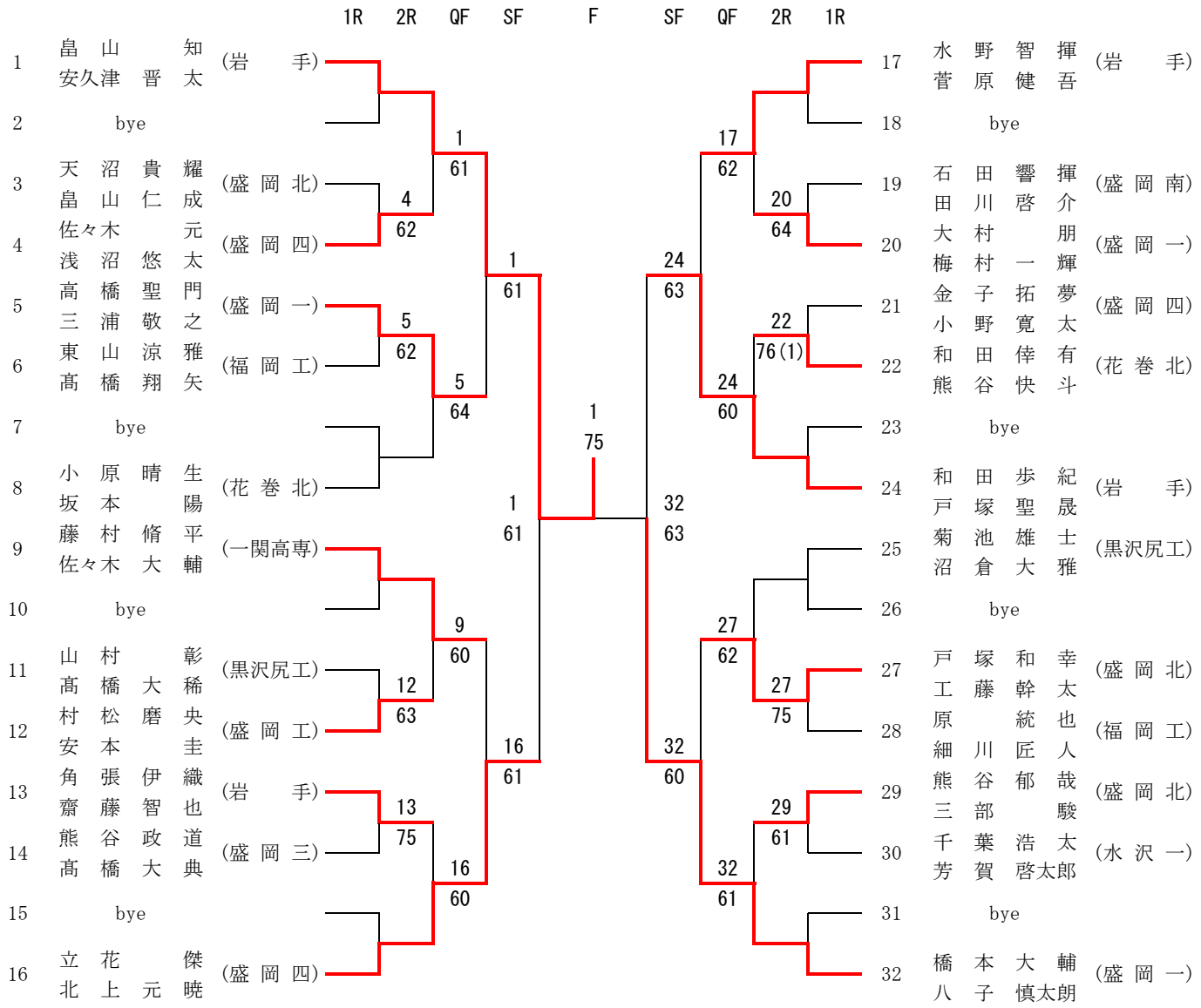
1R 2R QF SF F SF QF 2R 1R
1 畠山 知 安久津 晋太 (岩手)
2 bye
3 天沼 貴耀 畠山 仁成 (盛岡北)
4 佐々木 元 浅沼 悠太 (盛岡四)
5 高橋 聖門 三浦 敬之 (盛岡一)
6 東山 涼雅 髙橋 翔矢 (福岡工)
7 bye
8 小原 晴生 坂本 陽 (花巻北)
9 藤村 脩平 佐々木 大輔 (一関高専)
10 bye
11 山村 彰 髙橋 大稀 (黒沢尻工)
12 村松 磨央 安本 圭 (盛岡工)
13 角張 伊織 齋藤 智也 (岩手)
14 熊谷 政道 髙橋 大典 (盛岡三)
15 bye
16 立花 傑 北上 元暁 (盛岡四)
17 水野 智揮 菅原 健吾 (岩手)
18 bye
19 石田 響揮 田川 啓介 (盛岡南)
20 大村 朋 梅村 一輝 (盛岡一)
21 金子 拓夢 小野 寛太 (盛岡四)
22 和田 倖有 熊谷 快斗 (花巻北)
23 bye
24 和田 歩紀 戸塚 聖晟 (岩手)
25 菊池 雄士 沼倉 大雅 (黒沢尻工)
26 bye
27 戸塚 和幸 工藤 幹太 (盛岡北)
28 原 統也 細川 匠人 (福岡工)
29 熊谷 郁哉 三部 駿 (盛岡北)
30 千葉 浩太 芳賀 啓太郎 (水沢一)
31 bye
32 橋本 大輔 八子 慎太朗 (盛岡一)
1 61
4 62
5 62
5 64
9 60
12 63
13 75
16 60
1 61
1 61
16 61
1 75
32 63
32 60
17 62
20 64
22 76(1)
24 60
27 62
27 75
29 61
32 61
24 63

# 女子ダブルス

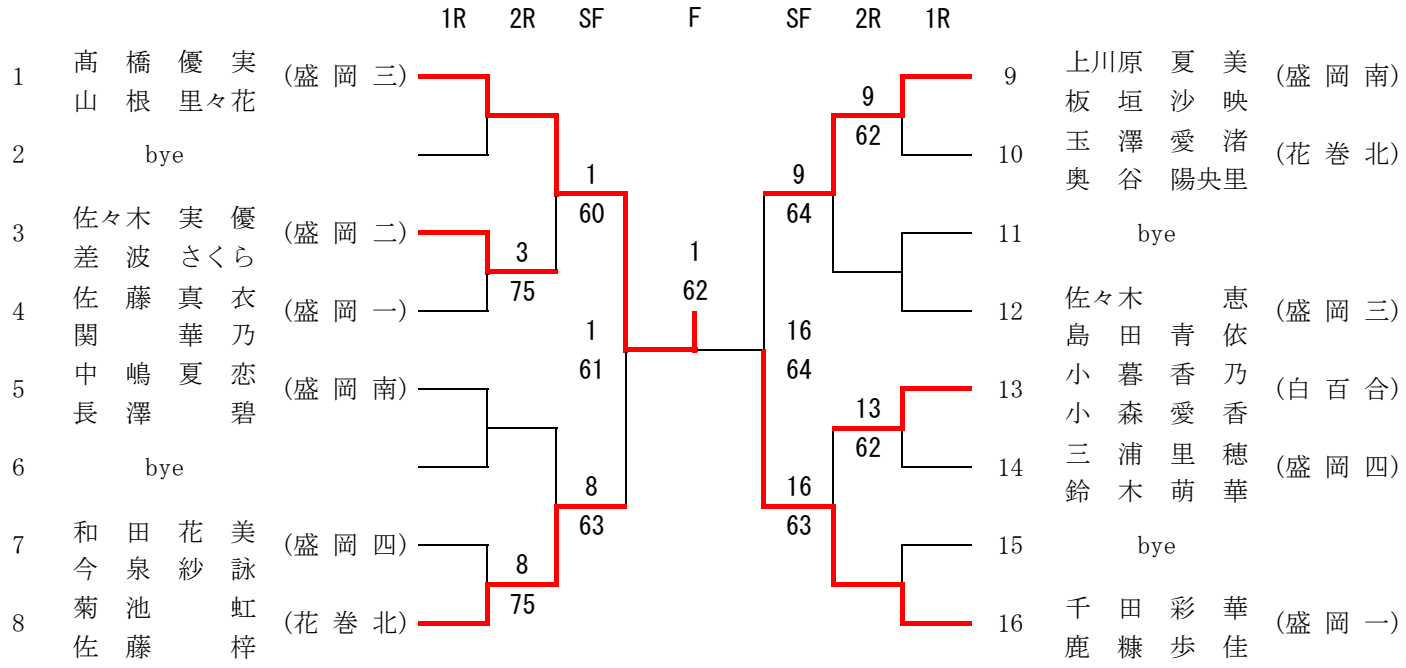
1R 2R SF F SF 2R 1R
1 高橋優実 山根里々花 (盛岡三)
2 bye
3 佐々木実優 差波さくら (盛岡二)
4 佐藤真衣 関華乃 (盛岡一)
5 中嶋夏恋 長澤碧 (盛岡南)
6 bye
7 和田花美 今泉紗詠 (盛岡四)
8 菊池虹 佐藤梓 (花巻北)
9 上川原夏美 板垣沙映 (盛岡南)
10 玉澤愛渚 奥谷陽央里 (花巻北)
11 bye
12 佐々木恵 島田青依 (盛岡三)
13 小暮香乃 小森愛香 (白百合)
14 三浦里穂 鈴木萌華 (盛岡四)
15 bye
16 千田彩華 鹿糠歩佳 (盛岡一)
1 60
3 75
1 61
8 63
8 75
1 62
9 64
9 62
16 64
13 62
16 63