岩手チャレンジャーズ2021（シングルス）
2021年10月23日/10月24日
太田テニスコート・県営運動公園テニスコート
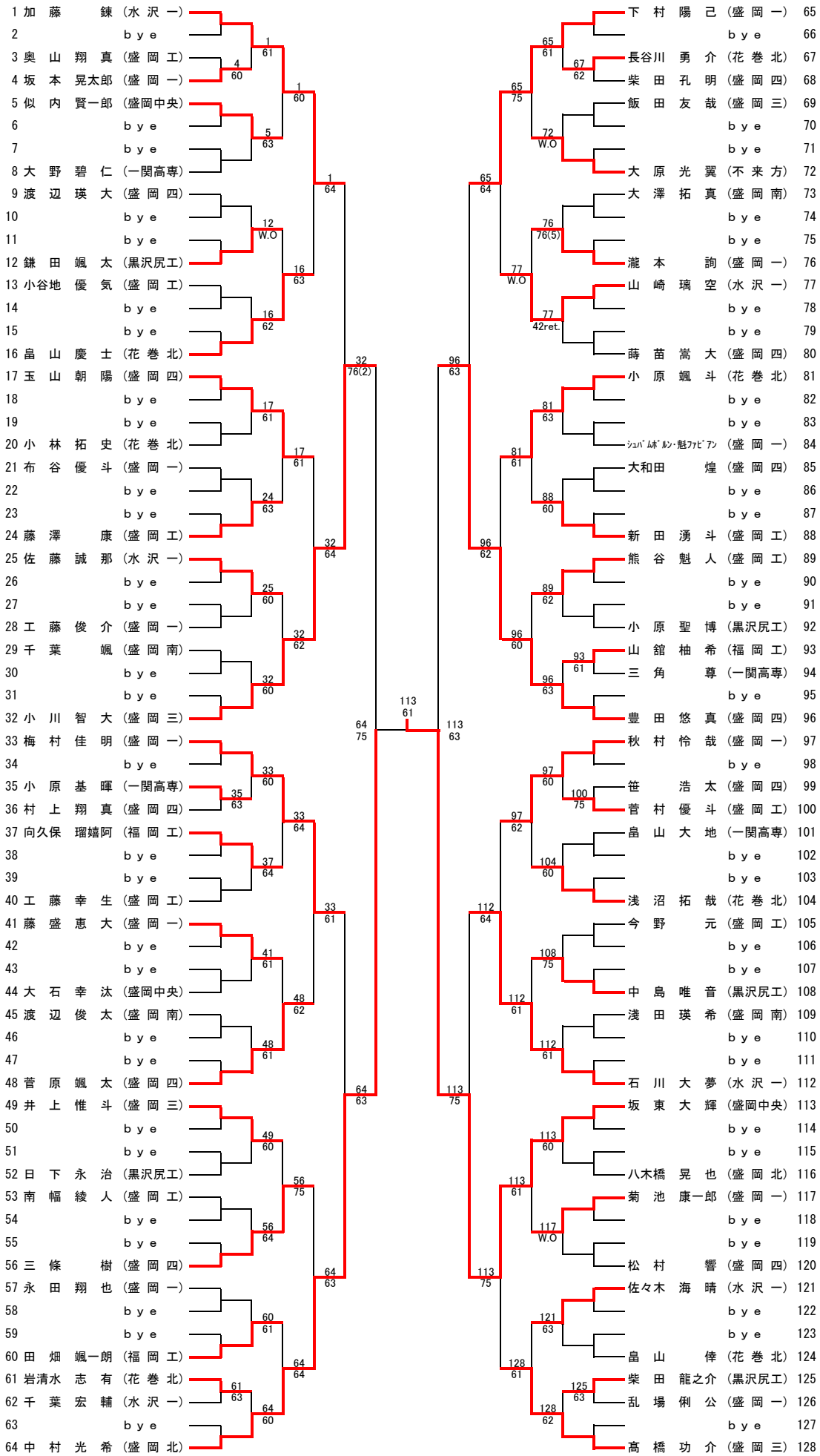
男子シングルス