岩手チャレンジャーズ2021（シングルス）
2021年10月23日/24日（予備日11月3日）
太田テニスコート・県営運動公園テニスコート
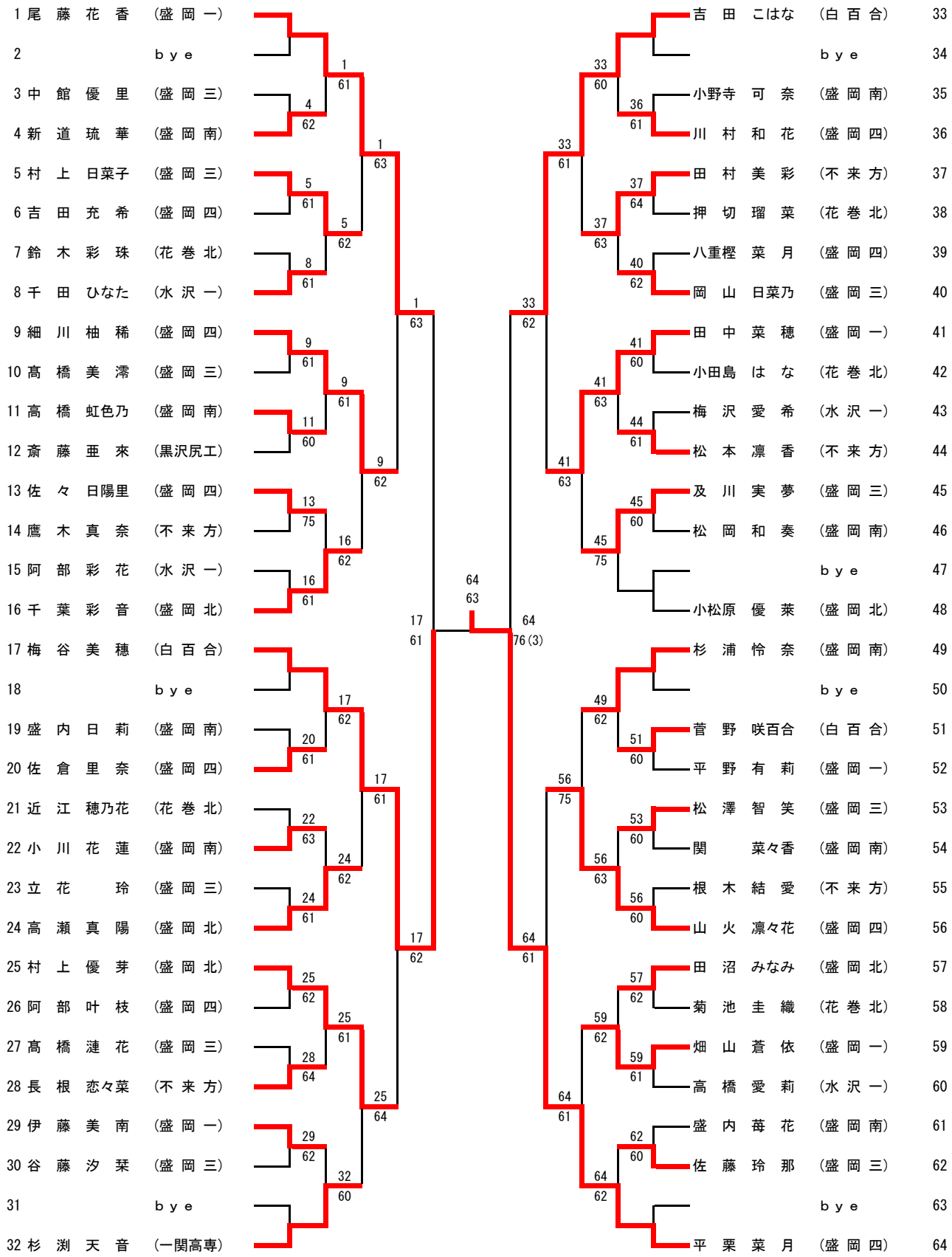
女子シングルス